# Hasselhyvel

Kalle Forss

# Hasselhyvel

Välj gärna ett hårt träslag som bok, ek, alm, ask eller liknande. Jag har gjort ett par hyvlar i 18 mm björkplywood och det fungerade bra. Då måste man limma ihop flera bitar för att få rätt tjocklek på sidostyckena. Å andra sidan slipper man fräsa spåret för bottenplattan.

**Testa**
När alla delarna är färdiga brukar jag passa ihop dessa utan lim eller skruvar. Passa ihop sidostyckena med bottenplattan och testa sen var bädden ska fästas i framkant. Den kan behöva flyttas både uppåt och fram och tillbaka för att den ska kunna höjas och sänkas lätt. Glöm inte att du ska ha plats för kniven också.

Bädden fästs med en gängad stång i framkant och denna går genom de båda sidostyckena och bädden. Det sitter två kupolmuttrar på utsidan.

**Små fel som adderas blir stora**
Det är lite trixigt att borra genom hela bredden av bädden. Det blir nämligen problem om bädden hamnar lite skevt samtidigt som kniven är aningen snett hopsvetsad, slipad med aningen ojämn slipfas och dessutom fastsatt i ett hål som inte är borrat i exakt 90 grader. Om allt detta samverkar åt fel håll får du en kniv som lutar neråt från det höga sidostycket till det låga. Då måste du höja och sänka bädden varje gång du ska föra in hasselspånet på nytt. Du kommer att reta ihjäl dig ganska snabbt på allt detta extra arbete. Det är i så fall bättre att kniven lutar svagt uppåt.

**Kniven**
Kniven är ihopsvetsad av en bit gängad stång (M14) och en bit kolstål 6 mm tjock och 50 mm bred. Kolstålsbiten ska vara ca 15 mm kortare än bädden är bred annars blir det svårt att föra in hasselspånet som ska hyvlas.

Vill man kan man härda och anlöpa kniven för bättre skärpa på eggen, men det är inte nödvändigt. Men den ska vara vass.

Kniven fästs i det höga sidostycket genom ett hål och en bricka och en mutter på utsidan. Kniven ska luta aningen nedåt i förhållande till bädden så att bakkanten är lite högre än framkanten. Då riskerar man inte att hasselspånet fastnar.

Kniven ska sitta så högt upp på det höga sidostycket att det finns utrymme att höja och sänka bädden under kniven.

Kniven får inte sitta så lågt att den inte går att dra ur eller sätta på plats på grund av att det låga sidostycket är i vägen. Man vill ju gärna kunna ta ur kniven då och då för att slipa den. Å andra sidan om kniven sitter för högt så måste du göra en högre kil.

Kilen görs när alla andra delar är ihopsatta. Höj bädden så att den är ända uppe vid kniven. Mät avståndet från bottenplattan och upp till underkant av bädden. Mät sen ovanpå bottenplattan från en tänkt linje rakt under bäddens bakkant och till bäddens framkant. Nu har du två mått som bestämmer lutningen på kilen. Det är inte fel att göra den aningen längre så blir den lättare att få tag i.

Stommen till hyveln består av sidostyckena och bottenplattan. Dessa sitter ihop med hjälp av kraftiga skruvar genom sidostyckena och in i bottenplattan. Se till att förborra så att du inte förstör skruv eller trä.

**Skydda händerna**
Sista av allt fäster jag en bit läder i framkanten av kniven. Detta för att skydda tummen när du hyvlar. Som extra säkerhet har jag dessutom ett par handskar. Det kan vara bra även för handen som drar i hasselspånet. Kanterna är vassa och det är inte kul att slinta med en oskyddad hand när man tar i och drar. Läderbiten är fäst i det höga sidostycket.

Kalle Forss

# Hasselhyvel bottenplatta

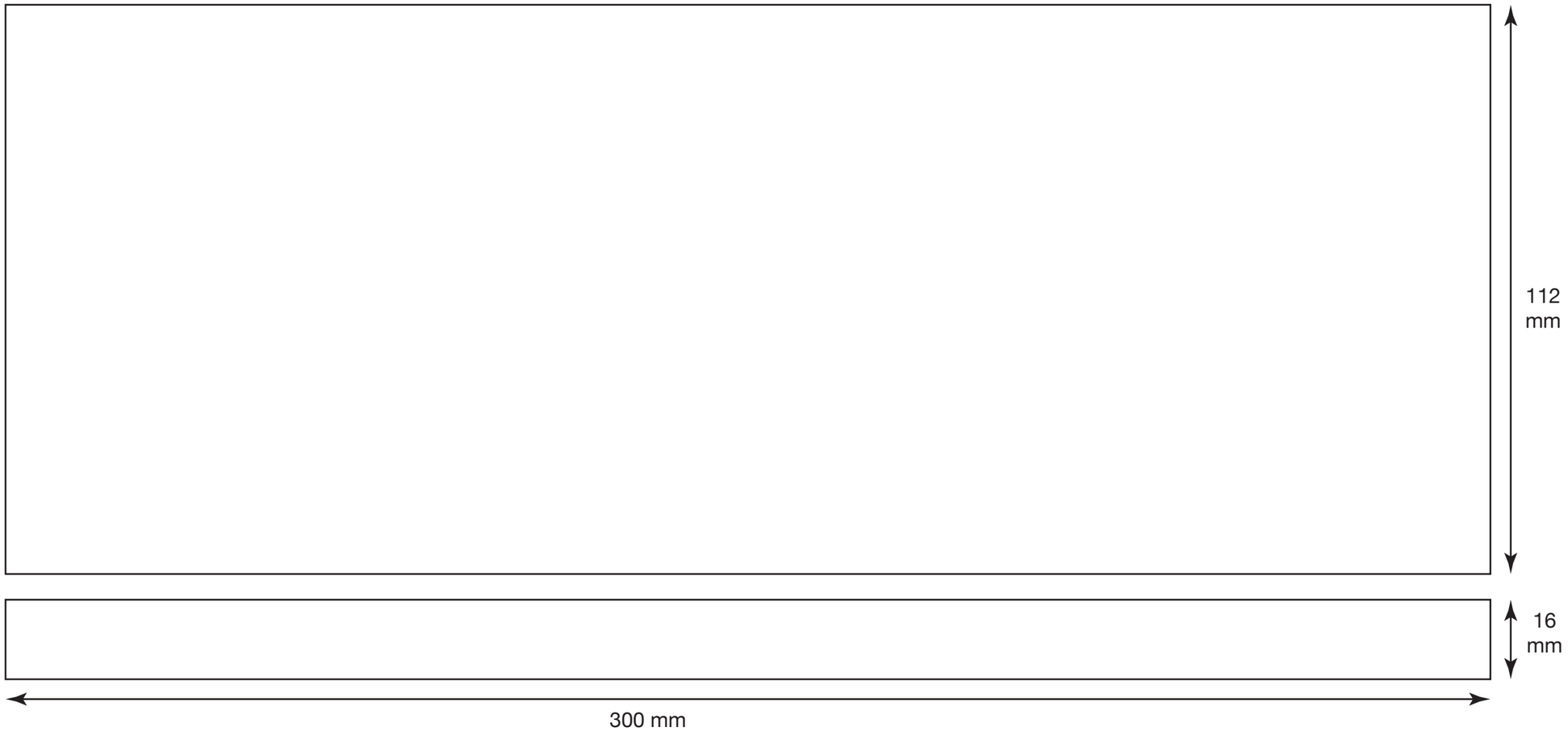

# Hasselhyvel hög sida

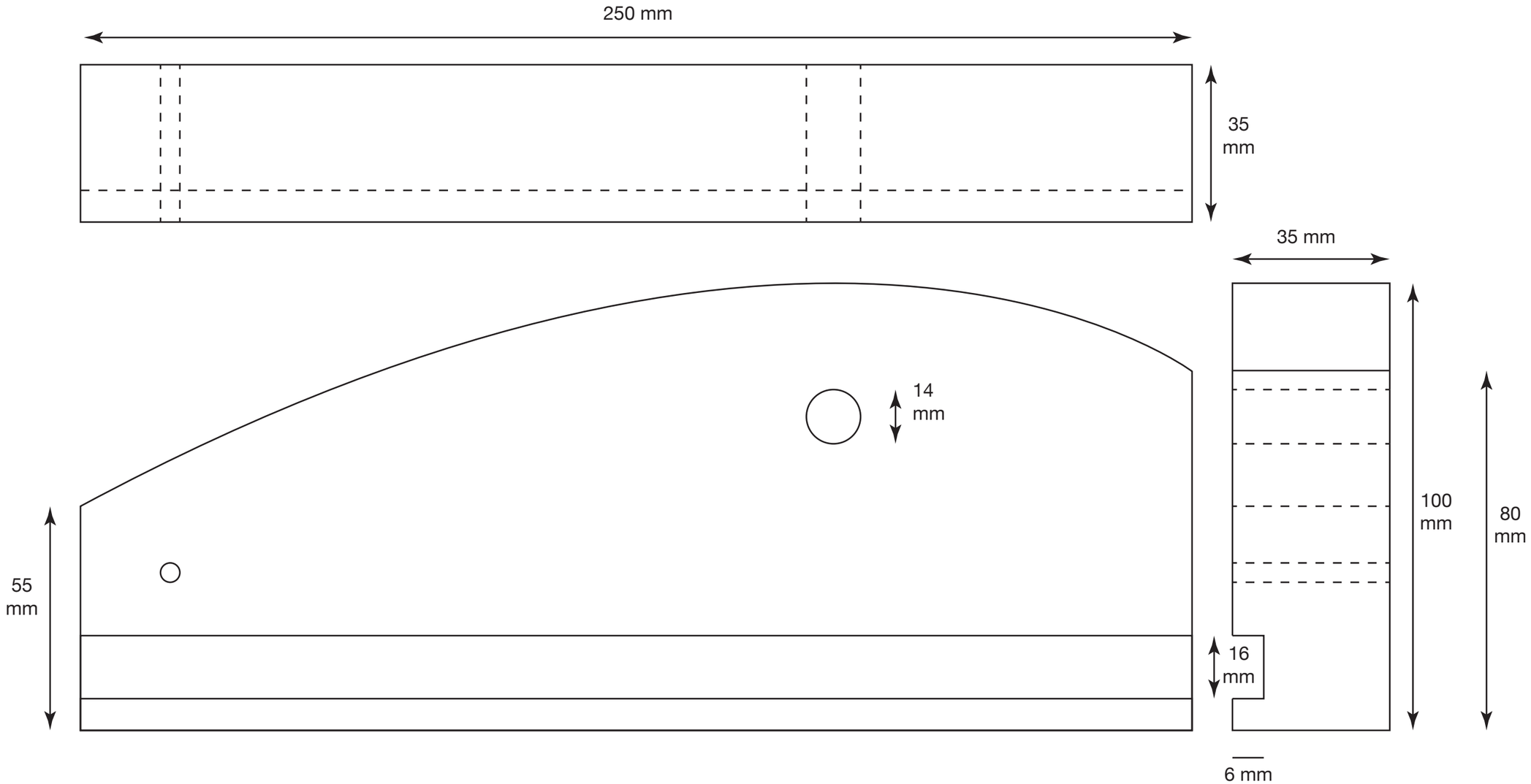

# Hasselhyvel låg sida

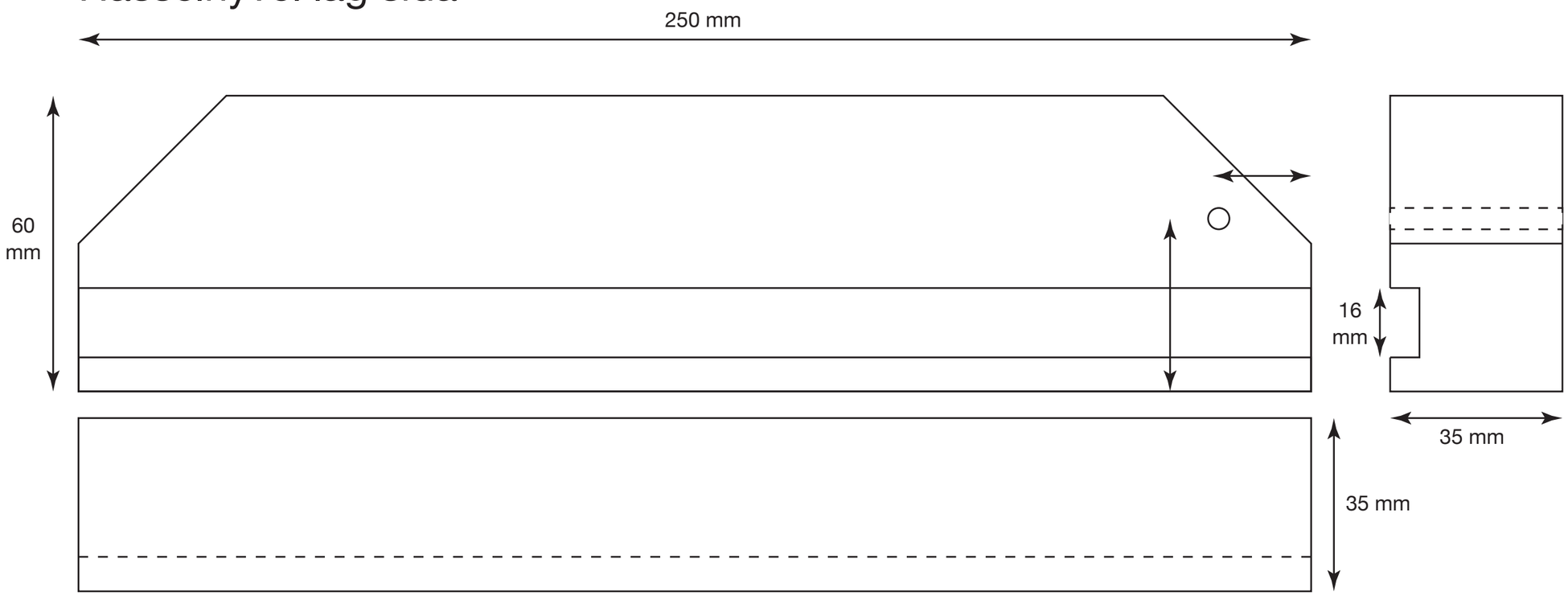

# Hasselhyvel bädd

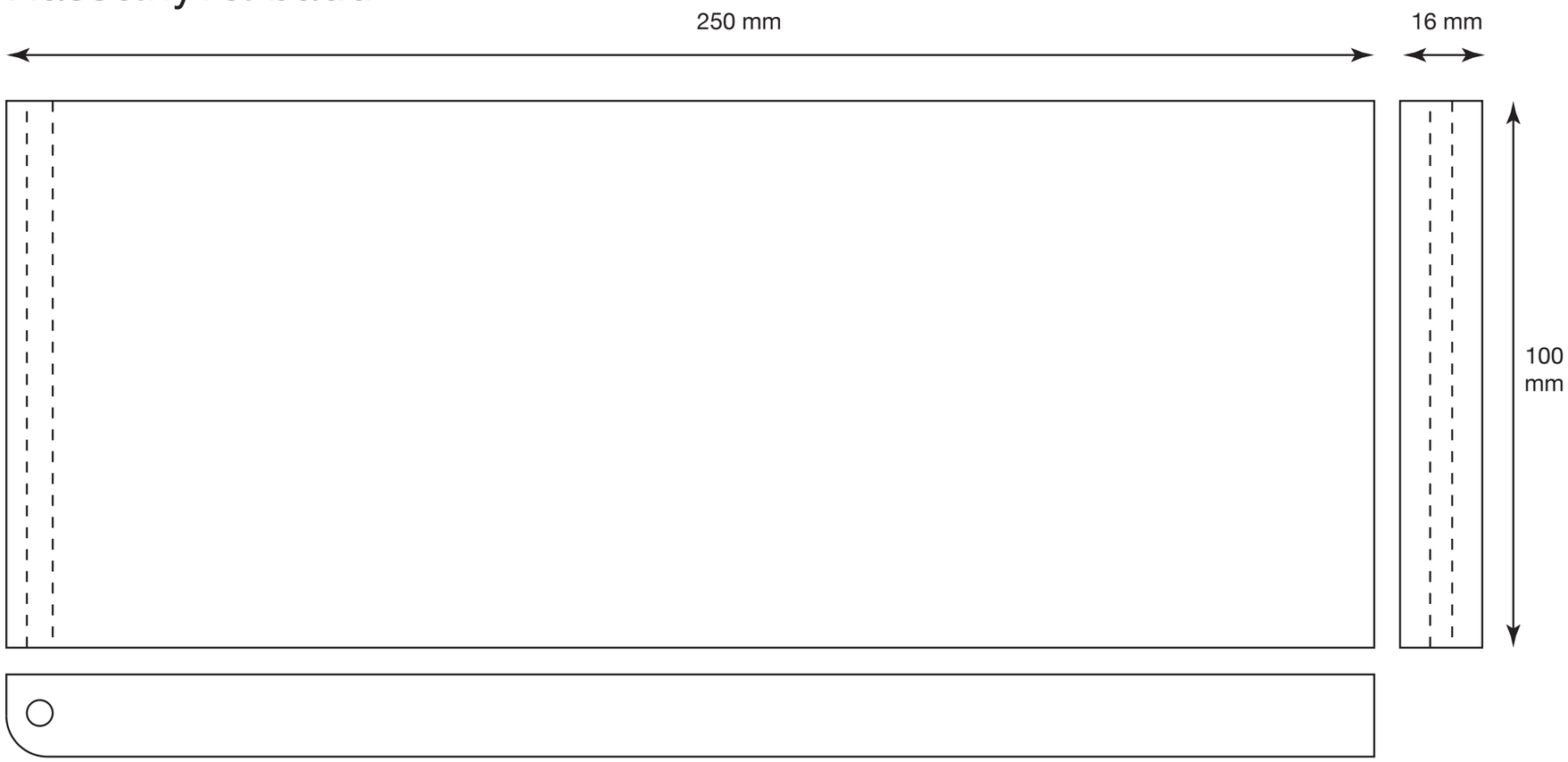

# Hasselhyvel kniv

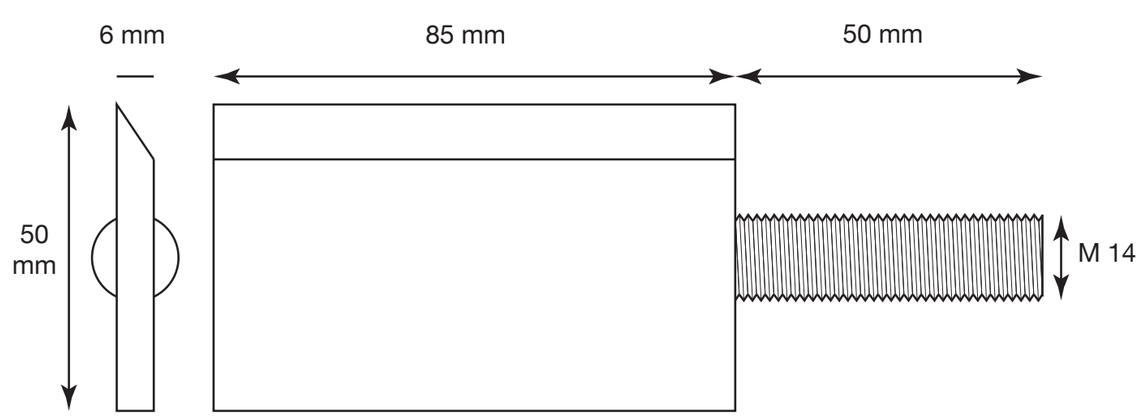
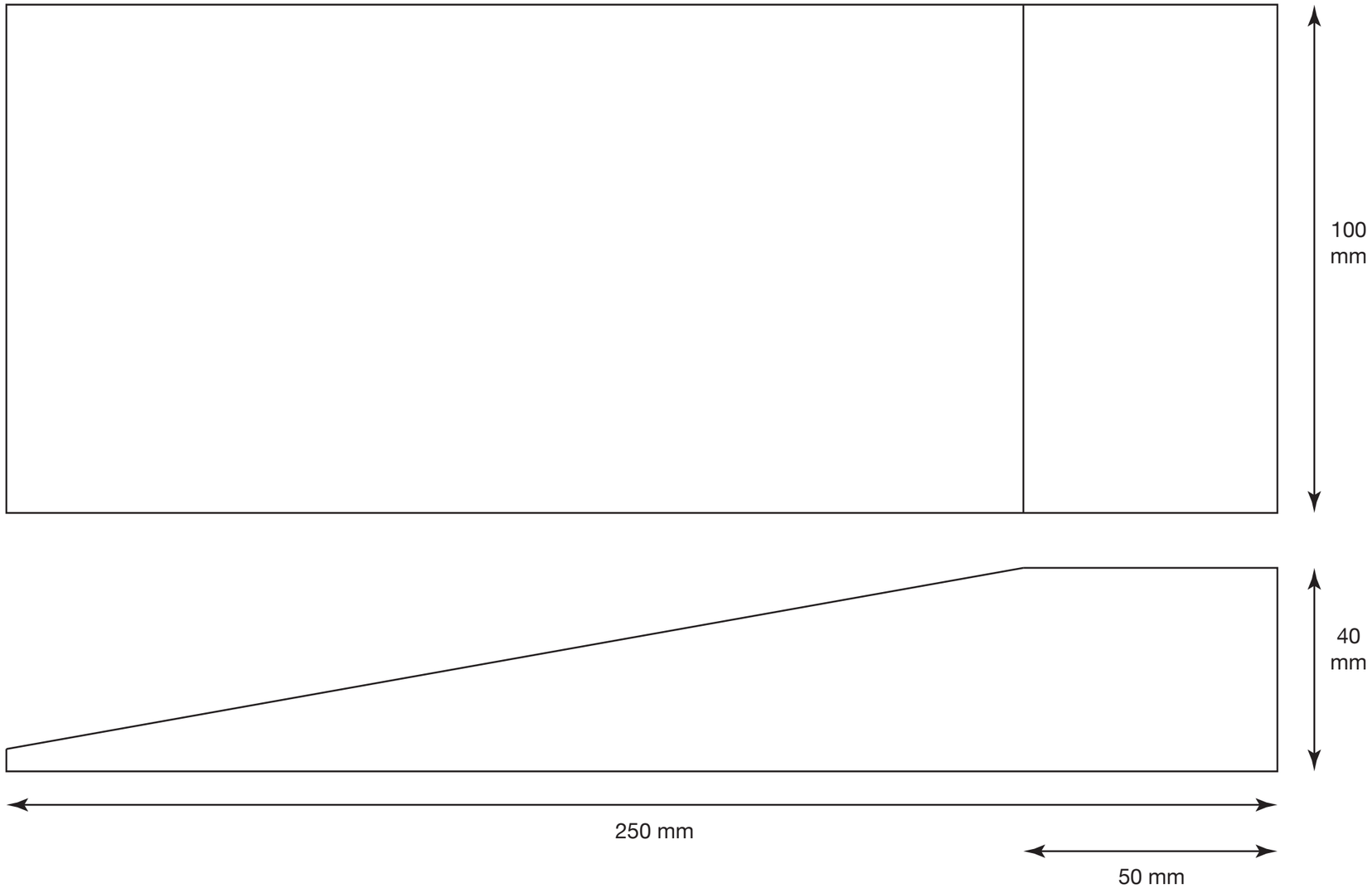
# Hasselhyvel kil